✽ SAN539- 電動理髮器（2節鎳氫電池）(LS681-N33, TN5933AZ)

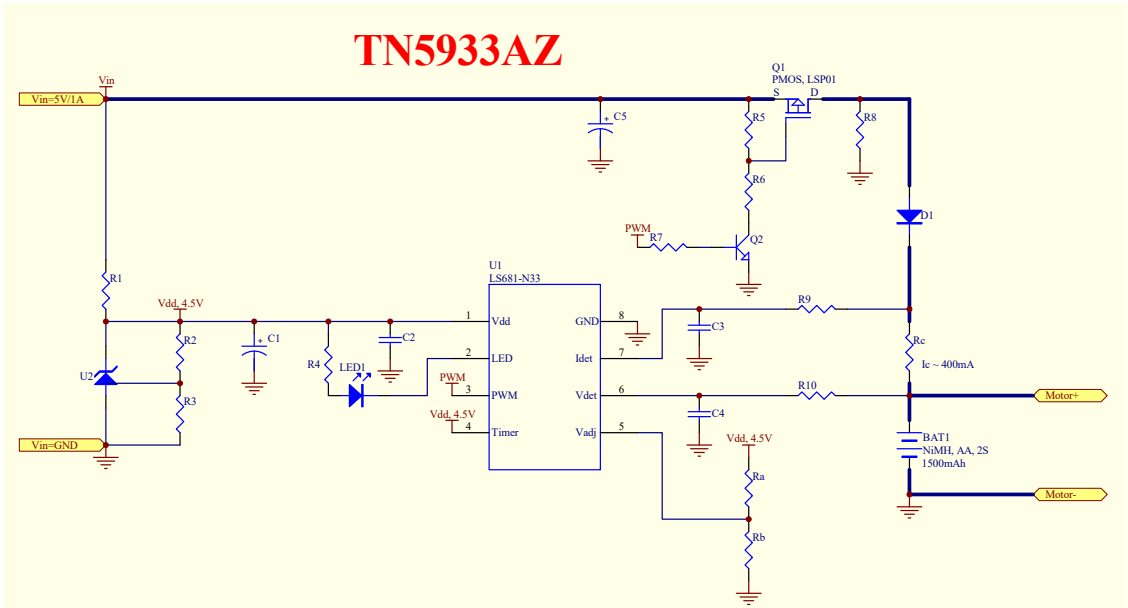

❖ 電動理髮器系統規格:

- 5V電源輸入.
- 充2顆鎳氫電池(1500mAh).
- 專業Vfull判飽方式.
- 充電電流400mA.
- 單顆LED顯示充電狀態.
- 自動充飽時間保護12hr, 自動停止充電.
- 電動理髮器可邊充邊用.

❖ LS681-N33 充電控制功能:

- 自動依鎳氫電池電壓狀態, 作相對充電控制流程: 激活/預充/快充/涓流.
- 依照規格需求, 可由電阻調整充電電流.
- 專業充飽判別方式: Vfull, 時間終止.
- 多重電池保護: 過放或老舊電池脈波啟動, 過高電池電壓停止充電保護, 時間保護設定(4.5hr/12hr).
- 單色 LED 顯示充電狀態: 無電池/充電中/充飽/異常.
- 封裝 SOP-8.

Web: www.linkas.com.tw www.linkas.com.cn E-mail: service@linkas.com.tw 800@linkas.com.cn 台北 Tel: 02-2502-2002 Fax: 02-2502-2660
深圳 Tel: 0755-8622-1177 Fax: 0755-8622-1176